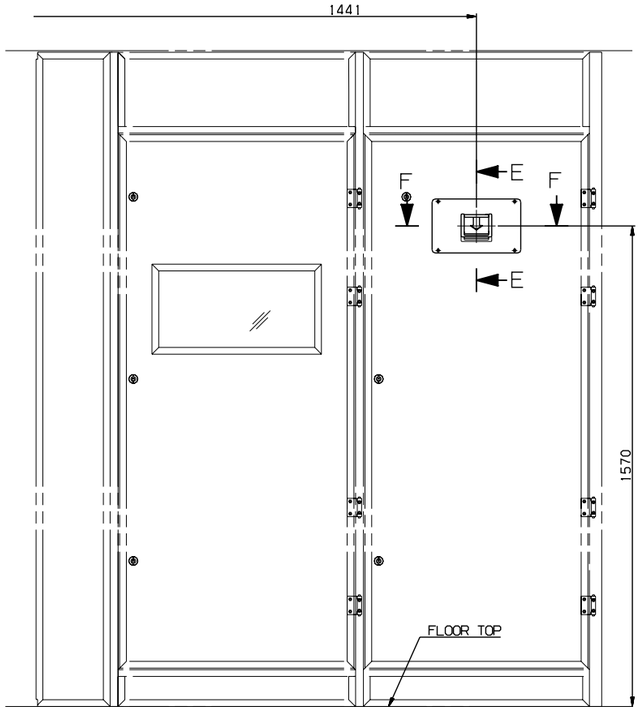

DETAIL D
SCALE=1/10

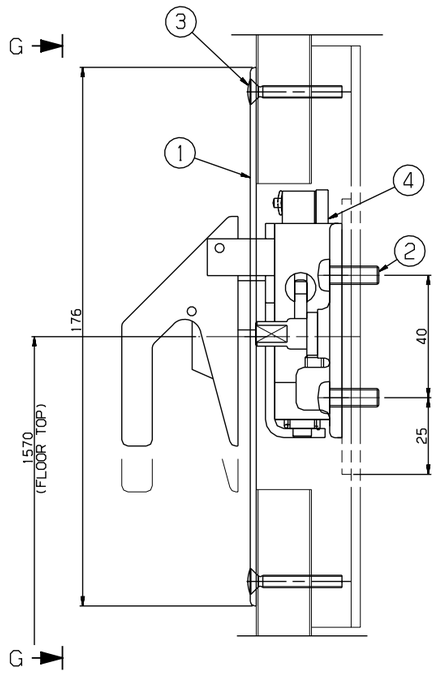

SECTION E-E
SCALE=1/1

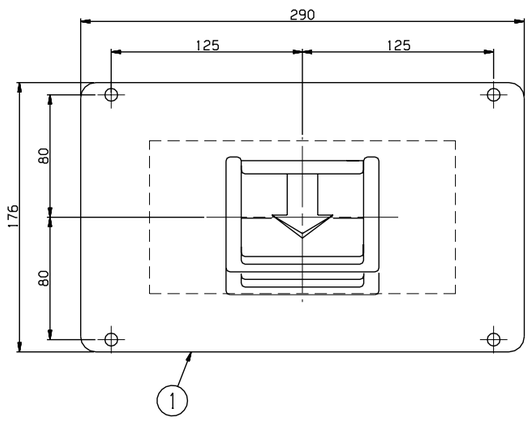

VIEW G-G
SCALE=1/2

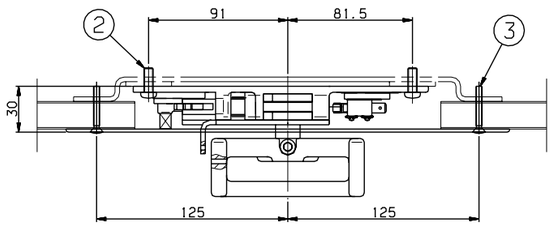

SECTION F-F
SCALE=1/2

품번 NO.	부품 번호 PART NO.	품명 DESCRIPTION	재질 MATERIAL	수량 Q'TY	중량 W.T	비고 REMARKS
4	RMA60006AN0	BREAK,EMERGENCY PULL BOX	ASSY	3		
3	RS60609-102S	SCREW,O.H	SUS304	12		M4x30
2	RS60610-109S	SCREW,R.H	SUS304	12		M6x16
1	RFP90010AN0	PANEL,COVER EMERGENCY,HAND BRAKE	ASSY	3		

승인 APP	JeongYul Lee 2014.10.02	재질 MAT'L ASSY	명칭 TITLE: INSTALLATION,EMERGENCY HAND BRAKE,T CAR
검도 CHK	KeongBong Park 2014.10.02	중량 G.W	
설계 DGN	HeonUk Lee 2014.10.02	일반공차 MC B, WD B, CT B	도면 번호 DRG. NO: RFP90103EJ0 — Ver. 00, Rev. --
제도 DRG	HeeSook Jeong 2014.10.02	SIZE A1	SCALE 1/40 — 매수 SHEET 2 of 2

기호 MARK	일자 DATE	변경 내역 DETAIL OF REVISION(E.C ZONE)	설변번호 E.C NO.	설계 DGN	검도 CHK	승인 APP	기호 MARK	일자 DATE	변경 내역 DETAIL OF REVISION(E.C ZONE)	설변번호 E.C NO.	설계 DGN	검도 CHK	승인 APP

참고문헌 REF. NO.

HYUNDAI Rotem 현대로템주식회사

RSD1402
RFP-
난-PRJT
정리번호

본 도면은 당사 재산으로서 허가없이 무단복사/배포 금지함. PROPERTY OF ISSUING ENTITY, CANNOT BE DISTRIBUTED OR REPRODUCED WITHOUT AUTHORIZATION.

CATIA